XÁC LẬP QUYỀN SỞ HỮU TRÍ TUỆ

Vương Hoàng Nguyên

IPTC.VN

NỘI DUNG

1 KHÁI NIỆM

2 TRA CỨU SÁNG CHẾ

3 QUY TRÌNH THỦ TỤC

1. KHÁI NIỆM

IPTC.VN

XÁC LẬP QUYỀN ĐỂ LÀM GÌ?

BẢO VỆ

-ĐỘC QUYỀN SỬ DỤNG

-NGĂN CẤM NGƯỜI KHÁC KHAI THÁC,SẢN XUẤT, ÁP DỤNG, LƯU THÔNG, CHÀO BÁN, QUẢNG CÁO,…

THƯƠNG MẠI

- ĐỘC QUYỀN KINH DOANH SẢN PHẨM ĐƯỢC BẢO HỘ

-MUA BÁN TOÀN BỘ HOẶC MỘT PHẦN

1.2 KHÁI NIỆM SÁNG CHẾ

"Sáng chế là giải pháp kỹ thuật dưới dạng sản phẩm hoặc quy trình nhằm giải quyết một vấn đề xác định bằng việc ứng dụng các quy luật tự nhiên."

IPTC.VN

Điều kiện bảo hộ Sáng chế/GPHI

IPTC.VN

Điều kiện bảo hộ Sáng chế/GPHI

Tính Mới?

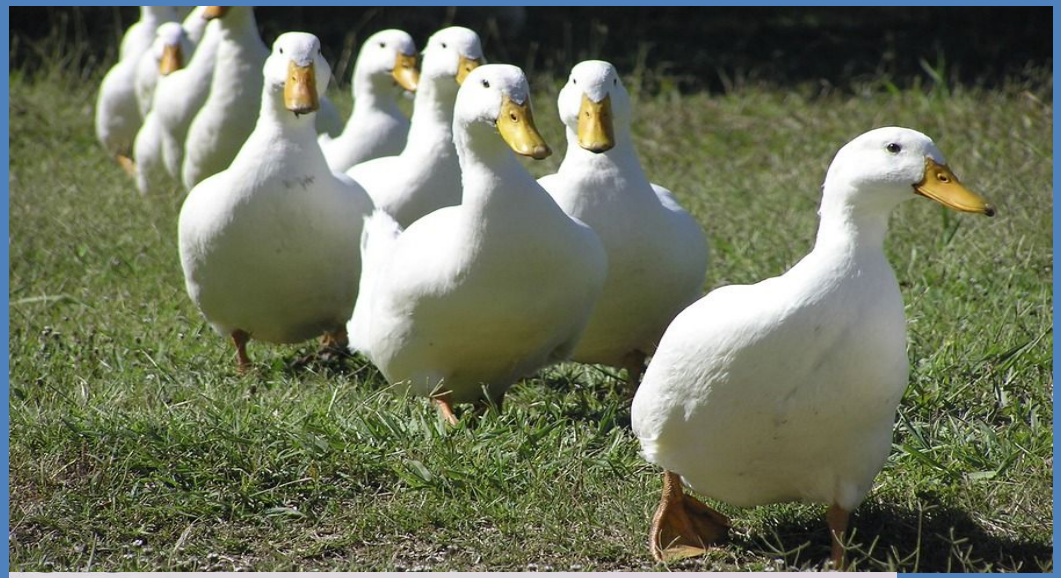

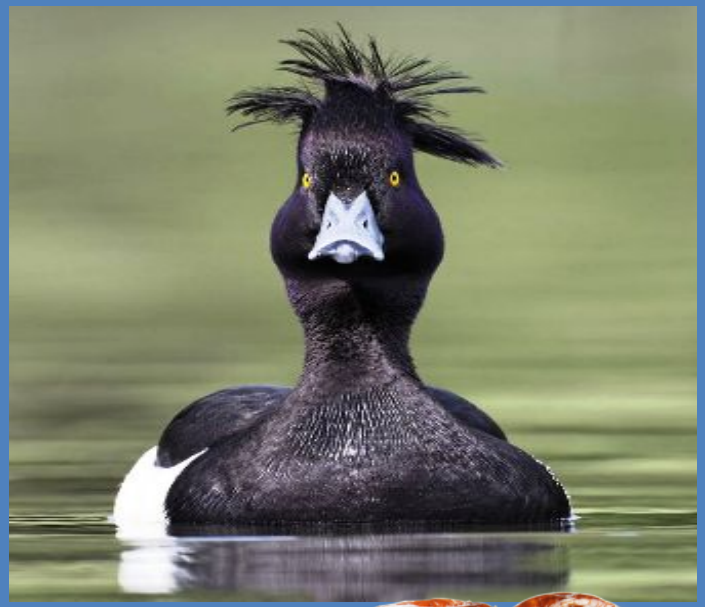

IPTC.VN

Tính mới của sáng chế

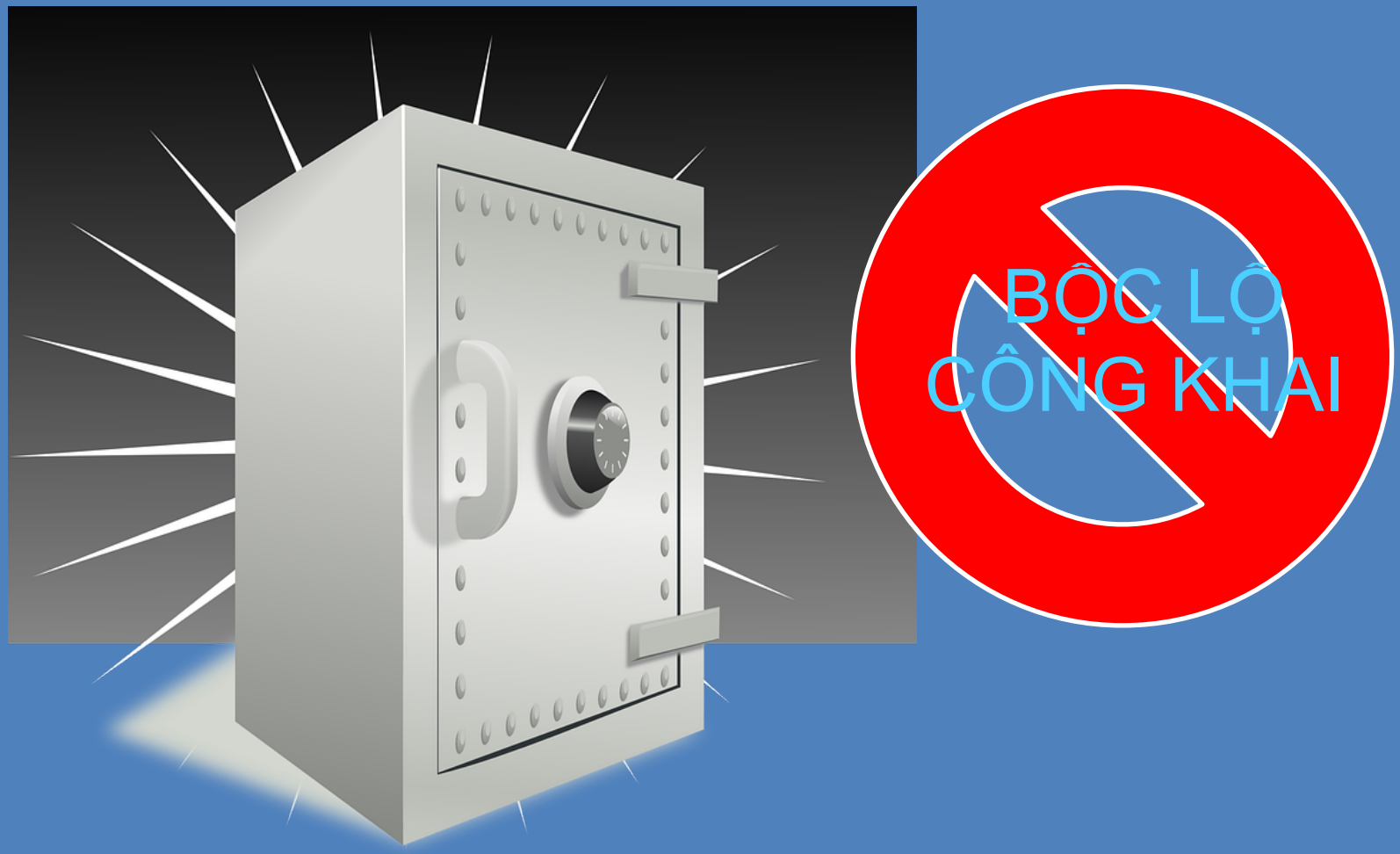

Thời gian ân hạn tính mới

12 tháng

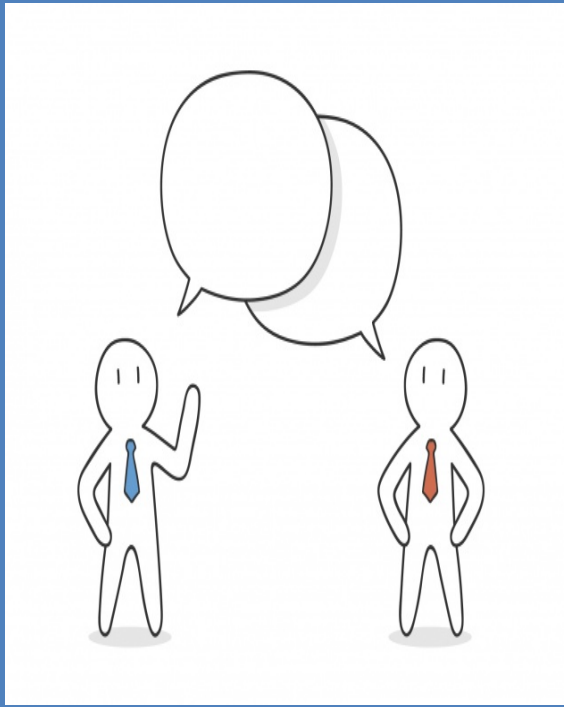

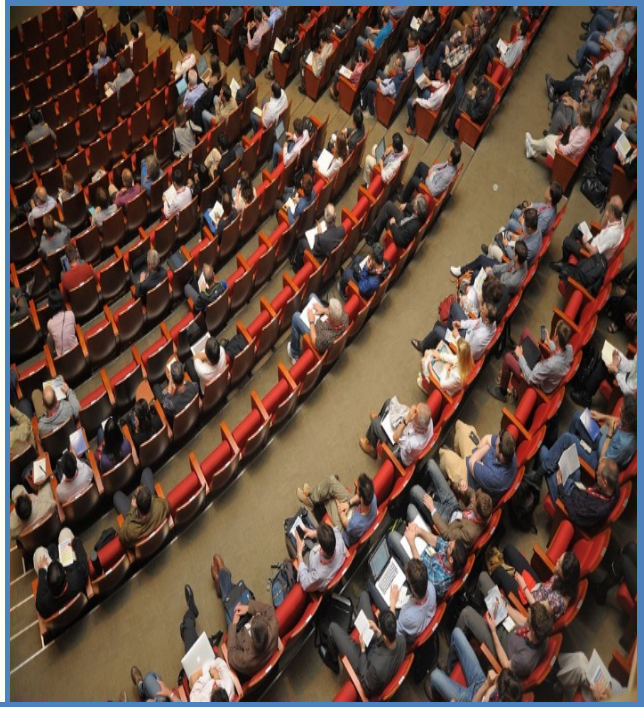

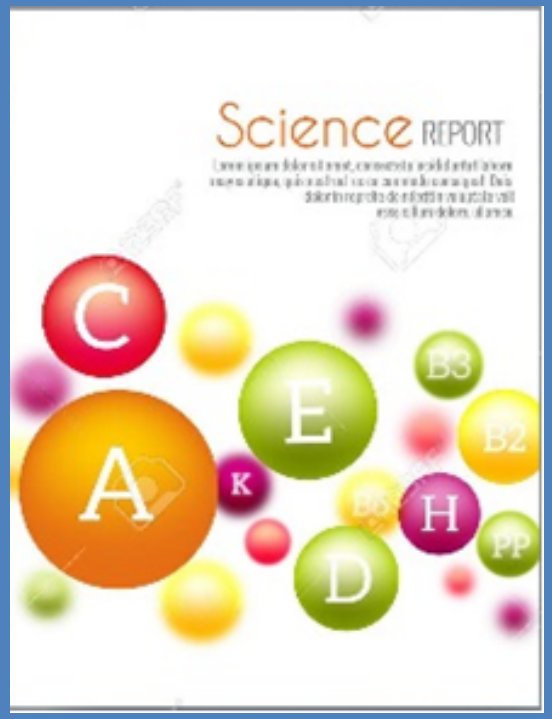

Trình độ sáng tạo của sáng chế

Một bước tiến sáng tạo,

không thể được tạo ra một cách dễ dàng đối với người có hiểu biết trung bình về lĩnh vực kỹ thuật tương ứng.

IPTC.VN

Trình độ sáng tạo của sáng chế

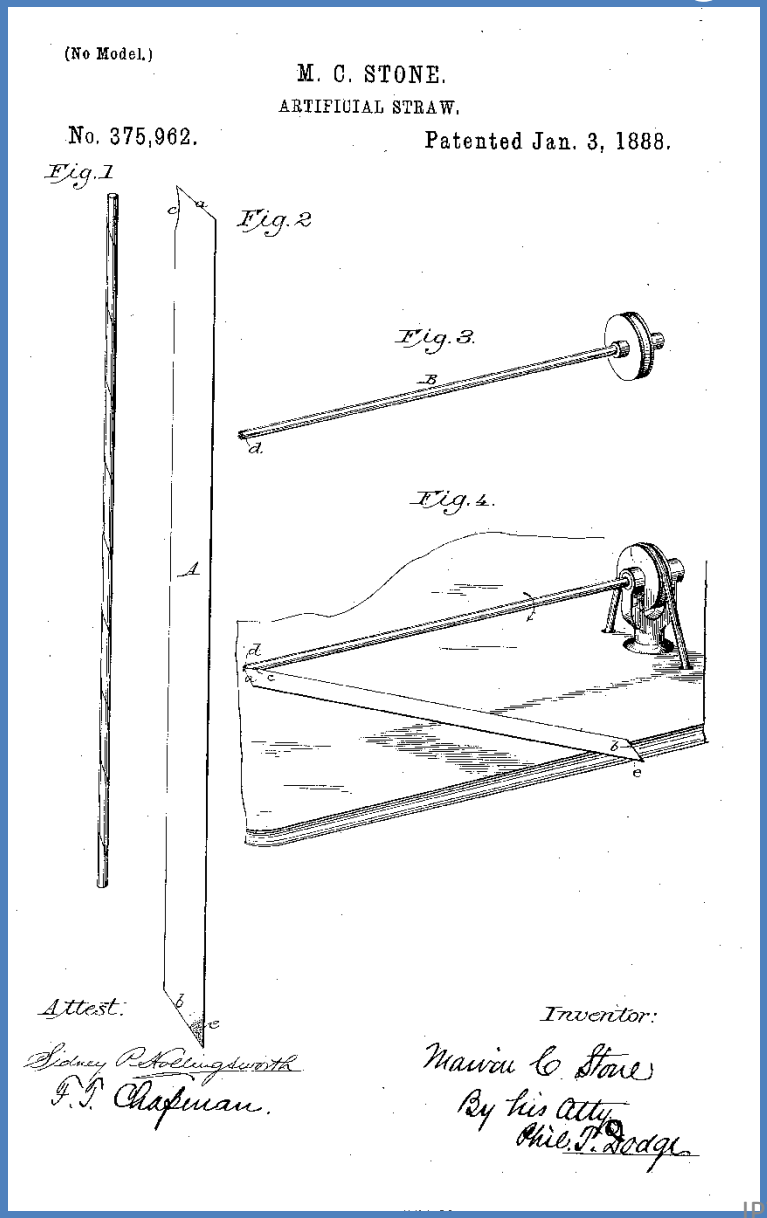

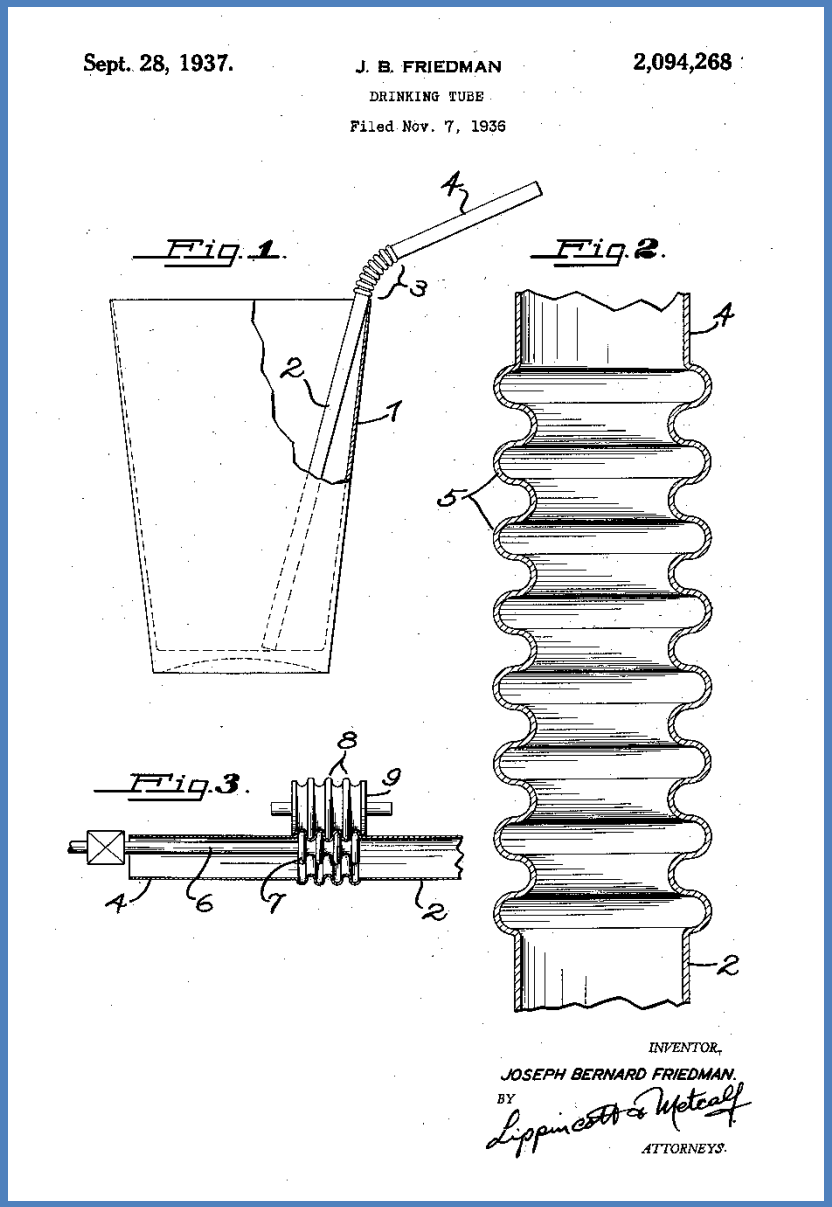

IPTC.VN

Khả năng áp dụng của sáng chế

Đối tượng loại trừ

1. *Phát minh, lý thuyết khoa học, phương pháp toán học;*
2. *Sơ đồ, kế hoạch, quy tắc và phương pháp để thực hiện các hoạt động trí óc, huấn luyện vật nuôi, thực hiện trò chơi, kinh doanh;*
3. *Cách thức thể hiện thông tin;*
4. *Giải pháp chỉ mang đặc tính thẩm mỹ;*
5. *Giống thực vật, giống động vật;*
6. *Quy trình sản xuất thực vật, động vật chủ yếu mang bản chất sinh học mà không phải là quy trình vi sinh;*
7. *Phương pháp phòng ngừa, chẩn đoán và chữa bệnh cho người và động vật;*
8. *Chương trình máy tính.*

2.TRA CỨU THÔNG TIN SÁNG CHẾ

THÔNG TIN SÁNG CHẾ?

(12) **BẢN MÔ TẢ GIẢI PHÁP HỮU ÍCH THUỘC BẰNG ĐỘC QUYỀN GIẢI PHÁP HỮU ÍCH**

(19) **Cộng hòa xã hội chủ nghĩa Việt Nam (VN)**
CỤC SỞ HỮU TRÍ TUỆ

(11) **2-0001864**

(51)[7] **G06F 17/30**

(13) **Y**

(21) 2-2016-00146 (22) 29.04.2016
(45) 25.10.2018 367 (43) 25.10.2016 343
(73) ĐẠI HỌC QUỐC GIA THÀNH PHỐ HỒ CHÍ MINH (VN)
Khu phố 6, phường Linh Trung, quận Thủ Đức, thành phố Hồ Chí Minh
(72) Nguyễn Hoàng Tú Anh (VN), Ngô Đức Thành (VN), Nguyễn Quang Phúc (VN), Lê Đình Duy (VN)

(54) PHƯƠNG PHÁP GOM CỤM KẾT QUẢ TÌM KIẾM VIĐEO TRÊN CÁC KÊNH VIĐEO TRỰC TUYẾN

(57) Giải pháp hữu ích đề xuất phương pháp gom cụm kết quả tìm kiếm viđeo trên các kênh viđeo trực tuyến thông qua việc thu thập dữ liệu viđeo và hai quá trình chính: (1) trích xuất đặc trưng biểu diễn viđeo và tính độ tương tự giữa các viđeo theo từng loại đặc trưng như âm thanh, thị giác, thông tin văn bản đi kèm; (2) áp dụng thuật toán gom cụm dữ liệu để thực hiện gom cụm viđeo dựa trên độ tương tự kết hợp đa đặc trưng. Giải pháp đề xuất nhằm nâng cao độ chính xác gom cụm kết quả tìm kiếm viđeo giúp người dùng có thể dễ dàng xác định được viđeo mà họ quan tâm một cách nhanh chóng thông qua các cụm viđeo trực quan thay vì phải duyệt qua một danh sách phẳng bao gồm nhiều viđeo thuộc nhiều chủ đề trộn lẫn với nhau.

IPTC.VN

(12) **United States Patent**
Omidyar

(10) **Patent No.: US 7,702,584 B2**
(45) **Date of Patent: Apr. 20, 2010**

(54) **METHOD AND SYSTEM TO FACILITATE A PAYMENT IN SATISFACTION OF ACCUMULATED MICROPAYMENT COMMITMENTS TO A VENDOR**

(75) Inventor: **Pierre M. Omidyar**, Henderson, NV (US)

(73) Assignee: **eBay Inc.**, San Jose, CA (US)

(*) Notice: Subject to any disclaimer, the term of this patent is extended or adjusted under 35 U.S.C. 154(b) by 1653 days.

(21) Appl. No.: **10/741,091**

(22) Filed: **Dec. 19, 2003**

(65) **Prior Publication Data**

US 2005/0102242 A1 May 12, 2005

(51) **Int. Cl.**
G06Q 40/00 (2006.01)

(52) **U.S. Cl.** **705/40**; 705/39

(58) **Field of Classification Search** 705/39–40
See application file for complete search history.

(56) **References Cited**

U.S. PATENT DOCUMENTS

5,778,178	A	7/1998	Arunachalum	
5,987,500	A	11/1999	Arunachalam	
5,999,919	A *	12/1999	Jarecki et al.	705/40
6,138,107	A	10/2000	Elgamal	
6,212,556	B1	4/2001	Arunachalam	
6,450,407	B1	9/2002	Freeman et al.	
6,473,740	B2	10/2002	Cockrill et al.	
2002/0059114	A1	5/2002	Cockrill et al.	
2002/0132662	A1	9/2002	Sharp et al.	
2004/0215561	A1 *	10/2004	Rossides	705/40

FOREIGN PATENT DOCUMENTS

JP	01027196	A2	1/1989
JP	02029970	A2	1/1990
JP	11195074	A2	7/1999
JP	2002518749	T2	6/2002
JP	2002259844	A2	9/2009
KR	20020004779		1/2002

(Continued)

OTHER PUBLICATIONS

Anderson, Ross , et al., "A Practical Electronic Cash System", *NetCard*, Computer Laboratory, Pembroke Street, Cambridge CB2 3QG pp. 1-9, 9.

(Continued)

Primary Examiner—Thu Thao Havan
(74) *Attorney, Agent, or Firm*—Schwegman, Lundberg & Woessner, P.A.

(57) **ABSTRACT**

A method and a system facilitate micropayments between a plurality of parties. A first plurality of micropayment commitments made by a first party are registered, the first plurality of payment commitments contributing towards a total commitment payable value for the first party. A second plurality of payment commitment made to a second party is registered, the second plurality of payment commitments contributing towards a total commitment receivable value for the second party. The total commitment receivable value for the second party is calculated utilizing a risk indication. The total commitment receivable value for the second party is identified as being satisfiable by the total commitment payable value for the first party. Responsive to this determination, a payment process, for payment of the total commitment receivable value by the first party to the second party, is initiated.

56 Claims, 10 Drawing Sheets

IPTC VN

6 BƯỚC TRA CỨU THÔNG TIN SÁNG CHẾ

BƯỚC 1 : TÌM TỪ KHÓA

Bước 1

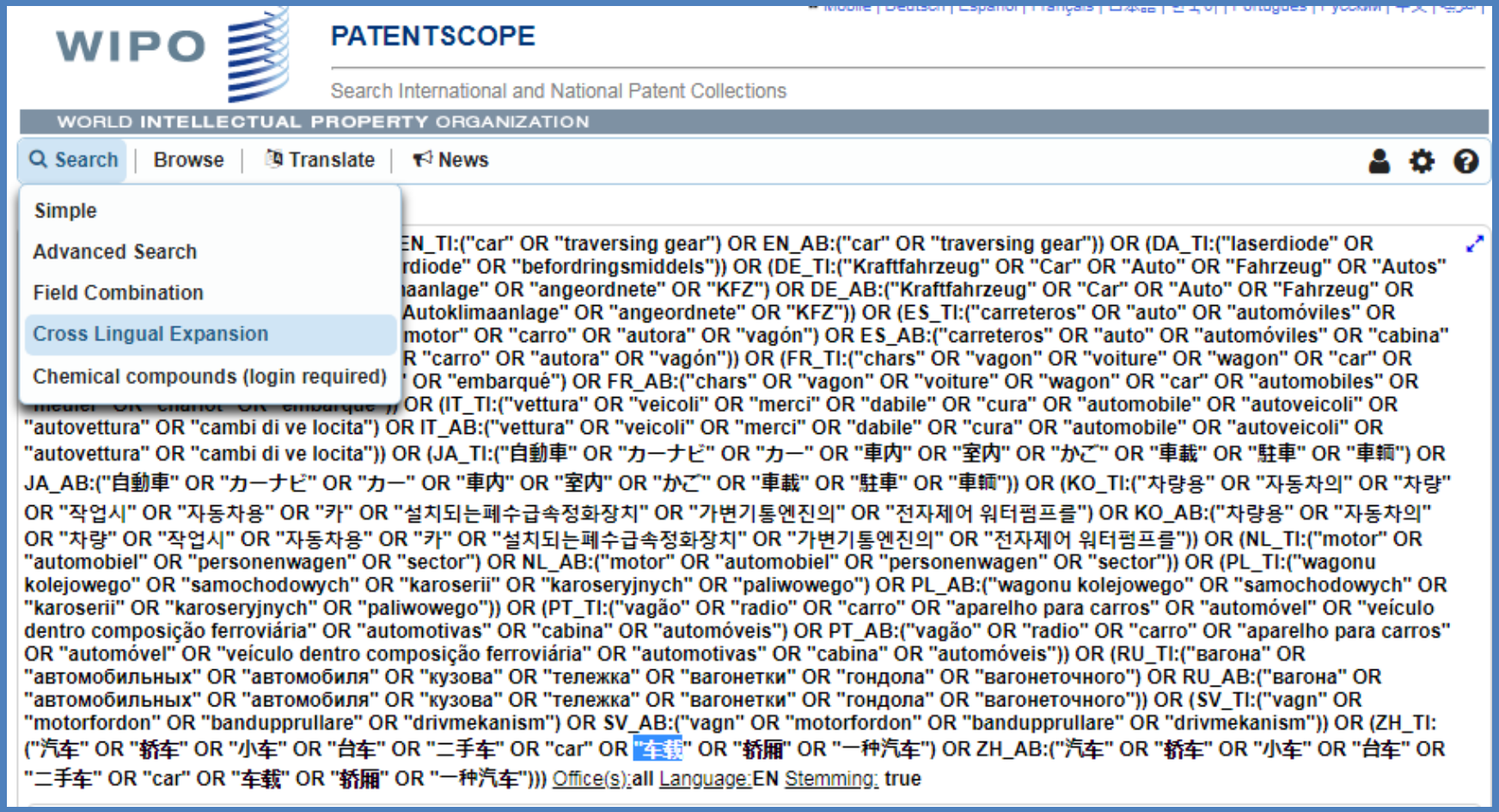

IPTC.VN

BƯỚC 2: TÌM PHÂN LOẠI

IPTC.VN

Phân loại sáng chế quốc tế IPC
International Patent Classification

- Phần A: Các nhu cầu đời sống của con người
- B: Các quy trình công nghệ; Giao thông vận tải
- C: Hoá học; luyện kim
- D: Dệt; Giấy
- E: Xây dựng; Mỏ
- F: Cơ khí; Chiếu sáng; Cấp nhiệt; Vũ khí; Chất nổ
- G: Vật lý
- H: Điện

PHÂN LOẠI SÁNG CHẾ

H04 KỸ THUẬT THÔNG TIN ĐIỆN

H04B TRUYỀN SÓNG (hệ thống truyền tin cho các số liệu đo, điều khiển hoặc tín hiệu tương tự G08C; mã hoá, giải mã hoặc biến đổi mã nói chung H03M; truyền thanh H04H, hệ thống đa kênh H04J, thông tin mật H04K; truyền thông tin số H04L) **[4]**

Ghi chú

Phân lớp này bao gồm các vấn đề truyền tín hiệu mang thông tin, trong đó quá trình truyền không phụ thuộc vào đặc tính của thông tin; các thiết bị để kiểm tra và thử hệ thống truyền và các thiết bị để triệt, hoặc hạn chế tiếng ồn và nhiễu.

Nội dung phân lớp

CÁC CHI TIẾT 1/00
CÁC HỆ THỐNG THÔNG TIN KHÁC NHAU VỀ MÔI TRƯỜNG TRUYỀN TÍN HIỆU
Hữu tuyến 3/00; 13/00
Vô tuyến 5/00; 11/00
Các hệ thống khác 13/00
TRIỆT HOẶC HẠN CHẾ TIẾNG ỒN HOẶC NHIỄU 15/00
KIỂM TRA, THỬ NGHIỆM 17/00
CÁC HỆ THỐNG KHÔNG KHÁC BIỆT VỀ MÔI TRƯỜNG TRUYỀN 14/00

1/00 Các bộ phận của hệ thống truyền sóng, không bao gồm một nhóm riêng biệt, trong số từ H04B 3/00 đến H04B 13/00; Các bộ phận của hệ thống truyền sóng không đặc trưng bởi môi trường được dùng cho truyền sóng (mạch cộng hưởng tinh chỉnh H03J) **[4]**

1/02 . Máy phát (bố trí trong không gian các phần tử của sơ đồ "thiết bị dò bằng vô tuyến điện" dùng cho sinh vật A61B 5/07)

1/03 . . Các phần tử kết cấu, ví dụ vỏ bọc, khung bảo vệ **[2]**

1/034 . . . Các máy phát xách tay **[2]**

1/036 . . . Thiết bị làm mát (làm mát đèn điện tử và đèn phóng điện qua khí H01J 7/24, 19/74, làm mát máy biến thế H01F 27/08) **[2]**

1/04 . . Sơ đồ mạch (cho các máy phát hình H04N 5/38)

1/06 . Máy thu (điều chỉnh khuyếch đại H03G; máy thu hình H04N 5/44, 5/64)

IPTC.VN

Espacenet (http://worldwide.espacenet.com)

Smart search
Advanced search
Classification search

Cooperative Patent Classification

Search for payment Search

Symbol	Classification and description
G06Q 20/00	**Payment architectures, schemes or protocols** (apparatus for performing or posting payment transactions G07F 7/08, G07F 19/00; electronic cash registers G07G 1/12)
G06Q 30/00	**Commerce, e.g. shopping or e-commerce**
G06Q 40/00	**Finance; Insurance; Tax strategies; Processing of corporate or income taxes**
G06Q 40/02	• Banking, e.g. interest calculation, credit approval, mortgages, home banking or on-line banking
G06Q 40/025	• • {Credit processing or loan processing, e.g. risk analysis for mortgages}
G06Q 40/04	• Exchange, e.g. stocks, commodities, derivatives or currency exchange
G06Q 40/06	• Investment, e.g. financial instruments, portfolio management or fund management
G06Q 40/08	• Insurance, e.g. risk analysis or pensions {(processing of insurance policies or claims G06Q 10/10)}
G06Q 40/10	• {Tax strategies}
G06Q 40/12	• {Accounting}
G06Q 40/123	• • {Tax preparation or submission}

BƯỚC 3 :TRA CỨU

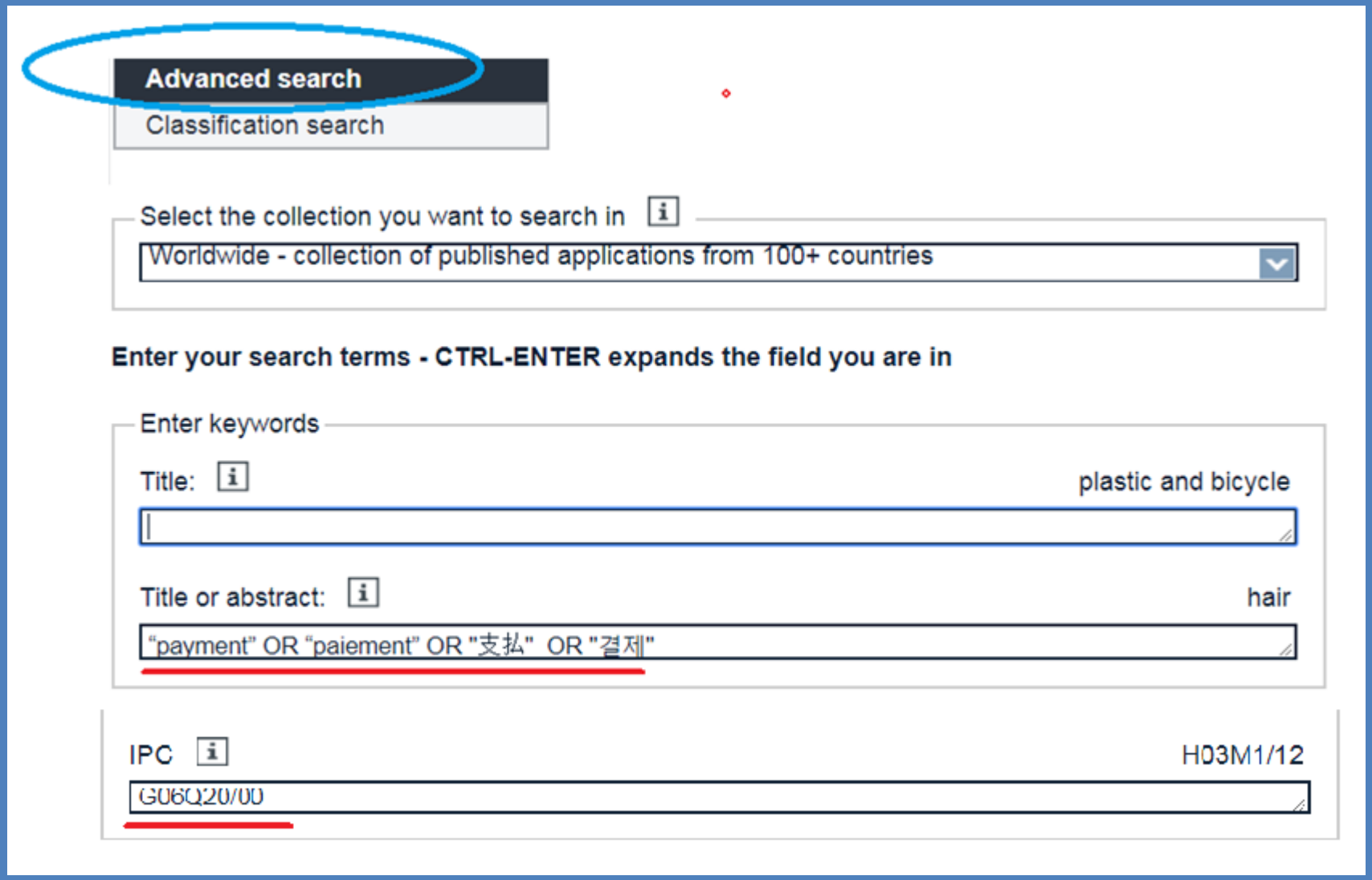

IPTC.VN

BƯỚC 3 :TRA CỨU

- Patentscope (https://patentscope.wipo.int/search)
- Espacenet (http://worldwide.espacenet.com)
- USPTO (http://patft.uspto.gov)
- Google Patents (https://patents.google.com)
- Japan: (https://www.j-platpat.inpit.go.jp/web/all/top/BTmTopEnglishPage)
- Việt Nam : (http://iplib.noip.gov.vn) hoặc http://digipat.noip.gov.vn/

BƯỚC 4 : ĐỌC TÀI LIỆU

BƯỚC 5 : LẶP LẠI BƯỚC 1234

- THÊM/ THAY ĐỔI TỪ KHÓA (DÙNG CÁC TOÁN TỬ OR, AND, NOT,….)
- THÊM/ THAY ĐỔI PHÂN LOẠI IPC
- TIẾP TỤC TÌM VÀ ĐỌC

BƯỚC 6: MỞ RỘNG TÌM KIẾM

- TÌM KIẾM TRÊN NGUỒN TÀI LIỆU PHI SÁNG CHẾ NHƯ SÁCH, BÁO, WEBSITE, BÀI BÁO KHOA HỌC,….

KẾT THÚC TRA CỨU ?

KẾT QUẢ GẦN HOẶC TƯƠNG TỰ

IPTC.VN

3.QUY TRÌNH THỦ TỤC NỘP ĐƠN SÁNG CHẾ

3.1 HỒ SƠ ĐĂNG KÝ SÁNG CHẾ

- Tờ khai: 2 bản
- Bản mô tả sáng chế: gồm Phần mô tả, **Yêu cầu bảo hộ**, Hình vẽ (nếu có):2 bản
- Bản tóm tắt: ít hơn 150 từ, có thể có hình vẽ đại diện hoặc công thức hóa học: 2 bản
- Giấy ủy quyền đại diện (nếu đơn nộp thông qua đại diện SHCN)
- Các khoản phí, lệ phí

3.1.2 BẢN MÔ TẢ SÁNG CHẾ)

PHẦN MÔ TẢ (Description) gồm:

(i) Tên sáng chế

(ii) Lĩnh vực sử dụng sáng chế

(iii) Tình trạng kỹ thuật của lĩnh vực sử dụng sáng chế

(iv) Bản chất kỹ thuật của sáng chế

(v) Mô tả vắn tắt các hình vẽ kèm theo (nếu có);

(vi) Mô tả chi tiết các phương án thực hiện sáng chế;

(vii) Ví dụ thực hiện sáng chế;

(viii) Những lợi ích (hiệu quả) có thể đạt được.

YÊU CẦU BẢO HỘ (claims): dùng để xác định phạm vi quyền sở hữu công nghiệp đối với sáng chế.

HÌNH VẼ (nếu có)

BẢN TÓM TẮT (Abstract)

YÊU CẦU BẢO HỘ

YÊU CẦU BẢO HỘ

1. Phương pháp xác định thông tin chỉ báo điểm truy cập trong tín hiệu phát rộng truyền trên mạng truyền thông không dây, phương pháp này bao gồm các bước:

xác định loại điểm truy cập, trong đó loại điểm truy cập chỉ báo xem điểm truy cập thực hiện chế độ kết hợp hạn chế với một hoặc nhiều thiết bị di động hay không và mức kết hợp hạn chế và trong đó mức kết hợp hạn chế chỉ báo rằng điểm truy cập hạn chế toàn bộ hoặc một phần sự truy cập báo hiệu, truy cập dữ liệu, truy cập đăng ký và truy cập dịch vụ với một hoặc nhiều thiết bị di động;

tạo ra tín hiệu phát rộng nhận diện điểm truy cập dựa ít nhất một phần vào loại điểm truy cập; và

truyền lặp lại tín hiệu phát rộng trên mạng không dây theo loại điểm truy cập.

2. Phương pháp theo điểm 1, trong đó phương pháp này còn bao gồm bước đưa ký hiệu nhận dạng nhóm điểm truy cập vào trong tín hiệu phát rộng.

3. Phương pháp theo điểm 1, trong đó bước truyền tín hiệu phát rộng được thực hiện ở thời khoảng chỉ báo về loại điểm truy cập.

4. Phương pháp theo điểm 1, trong đó bước truyền tín hiệu phát rộng được thực hiện ở dải tần số chỉ báo về loại điểm truy cập.

IPTC.VN

HƯỚNG DẪN SOẠN THẢO BẢN MÔ TẢ SÁNG CHẾ

Http://noip.Gov.Vn/NOIP/RESOURCE.NSF/vwresourcelist/182BC2908730C86B47257D1F0036B846/$FILE/huong%20dan%20soan%20thao%20don%20dang%20ky%20sang%20che.Pdf

3.3 QUY TRÌNH XỬ LÝ ĐƠN SÁNG CHẾ

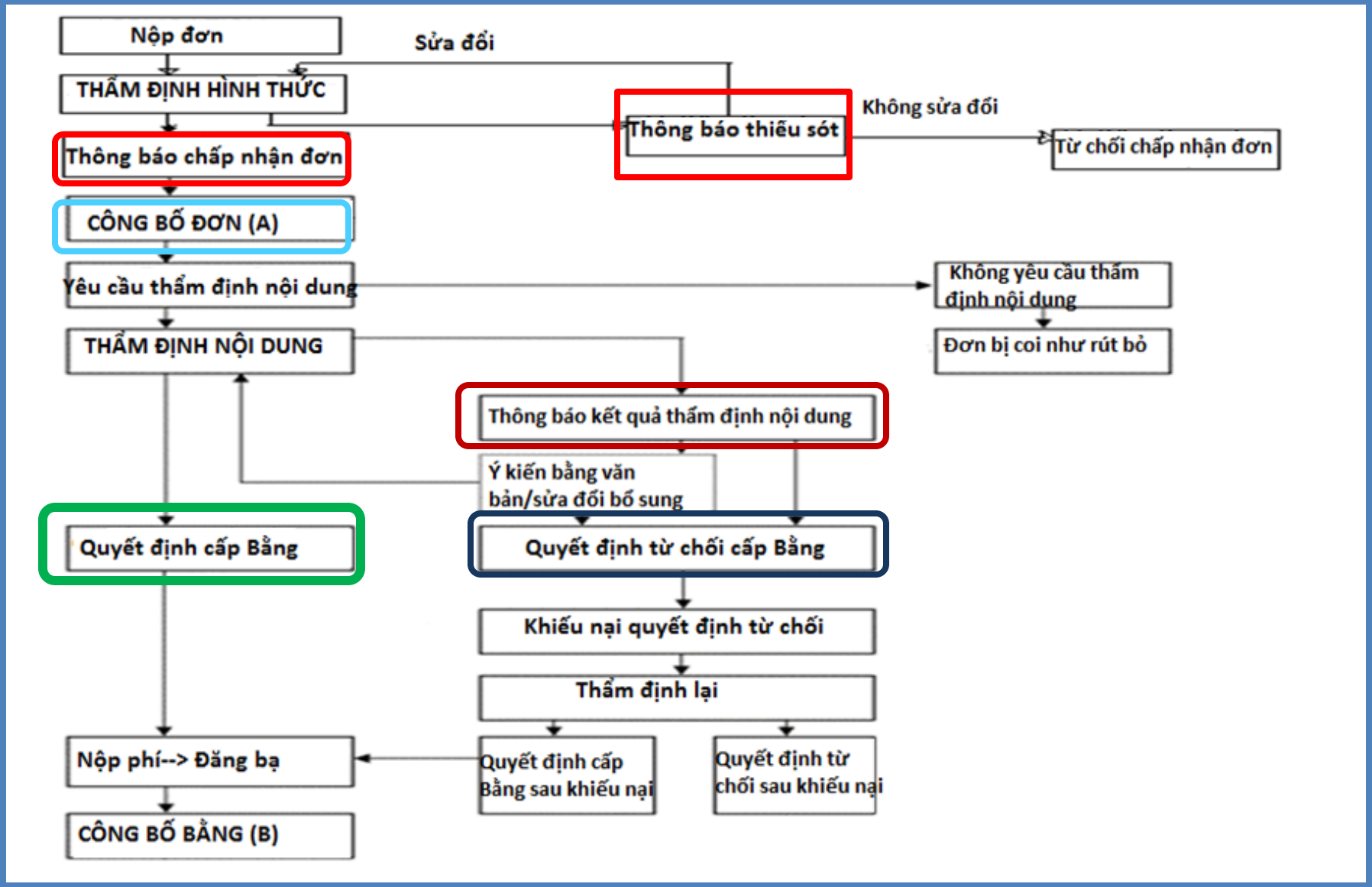

Thời gian bảo hộ

Sáng chế

20

10 GPHI

IPTC.VN

Tài liệu tham khảo

1. Luật Sở hữu trí tuệ Việt Nam 2005.

2. Tài liệu từ phòng thông tin Cục SHTT.

3. Quy định thẩm định đơn đăng ký sang chế.

4. Các công bố toàn văn sang chế của Cục SHTT năm 2018.

6. Tài liệu hướng dẫn soạn thảo bản mô tả sáng chế

5. Các tài liệu khác.

IPTC.VN

CHÂN THÀNH CẢM ƠN!

Vương Hoàng Nguyên
Trung tâm Sở hữu trí tuệ và Chuyển giao công nghệ IPTC
Đại học Quốc gia Hồ Chí Minh
Email: vhnguyen@vnuhcm.edu.vn
Điện thoại: 0988185602